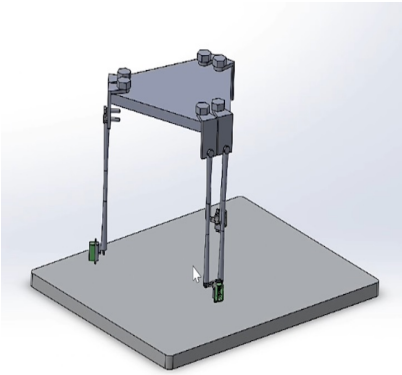

Six Degrees of Freedom Flight Simulator Platform CAD Design

Description

Bidang industri dirgantara semakin popular seiring berkembangnya teknologi modern yang semakin melesat maju. Desain *Six Degrees of Freedom Flight Simulator* ini salah satu perkembangan teknologi dalam menyimulasikan gerak pesawat. Hal ini bertujuan untuk meminimalisir kecelakaan kerja pada saat wahana melakukan penerbangan. Tentunya dibuatnya desain *Six Degrees of Freedom Flight Simulator Platform* ini memiliki peran yang penting dalam dunia teknologi khususnya di bidang dirgantara yang pengaruhnya sangat besar bagi negara.

default watermark

Terinspirasi dari *Prototype Flight Simulator* buatan *X-Plane. Flight Simulator* adalah suatu sistem yang dikondisikan seperti gerakan pesawat yang sedang melakukan penerbangan sama pada kenyatannya sejak saat akan mulai diterbangkan, di udara, hingga mendarat kembali baik pada pesawat komersil maupun pesawat UAV (*Unmanned Aerial Vehicle)*. Desain *Six Degrees of Freedom Flight Simulator Platform* ini dibuat menggunakan bantuan perangkat lunak yaitu *Solidworks.*

Disusun oleh:

1. Bayu Prasetyawan (19/441152/SV/16504)
2. Dian Tri Utami (19/441155/SV/16507)
3. Hanif Iqbal Ibadurahman (19/447288/SV/16982)

Category

1. Artikel

Tags

1. CAD Design
2. Six Degrees of Freedom Flight Simulator Platform CAD Design

Date Created
January 9, 2020
Author
fahmizal